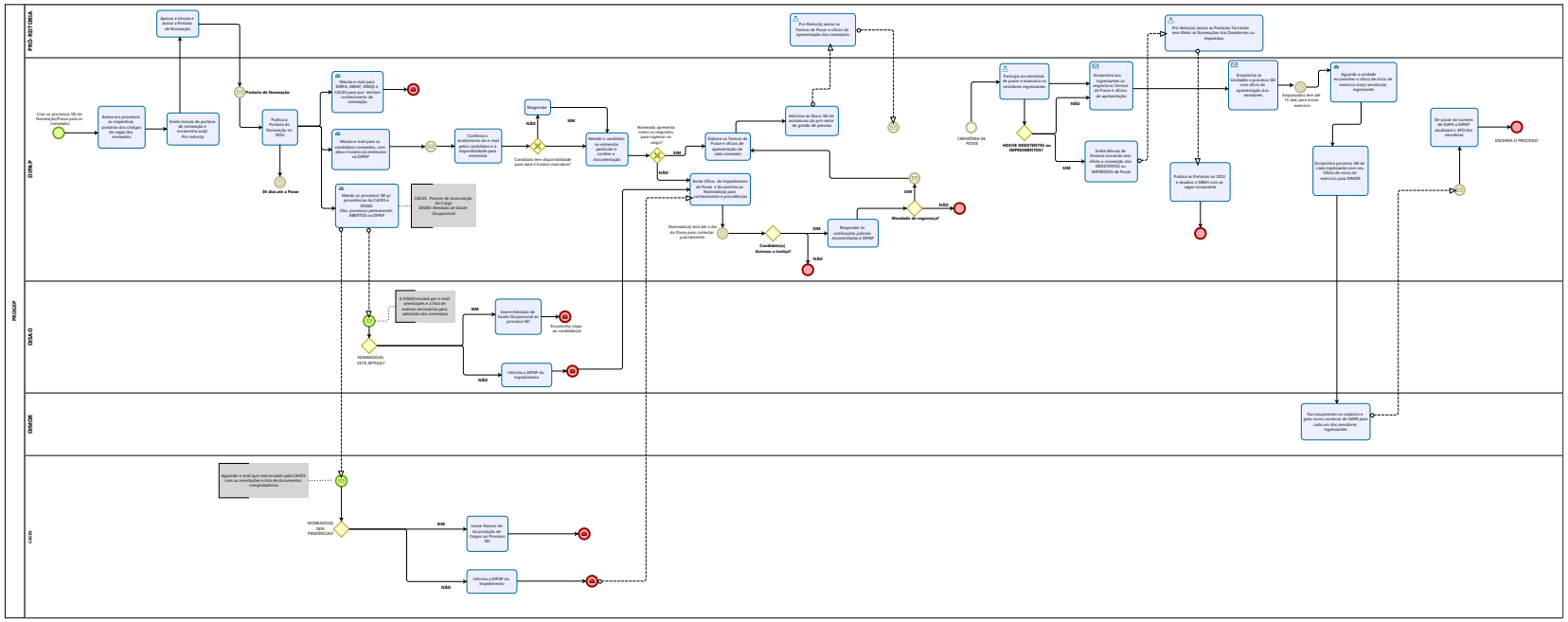1 - NOMEAÇÃO E POSSE TAE